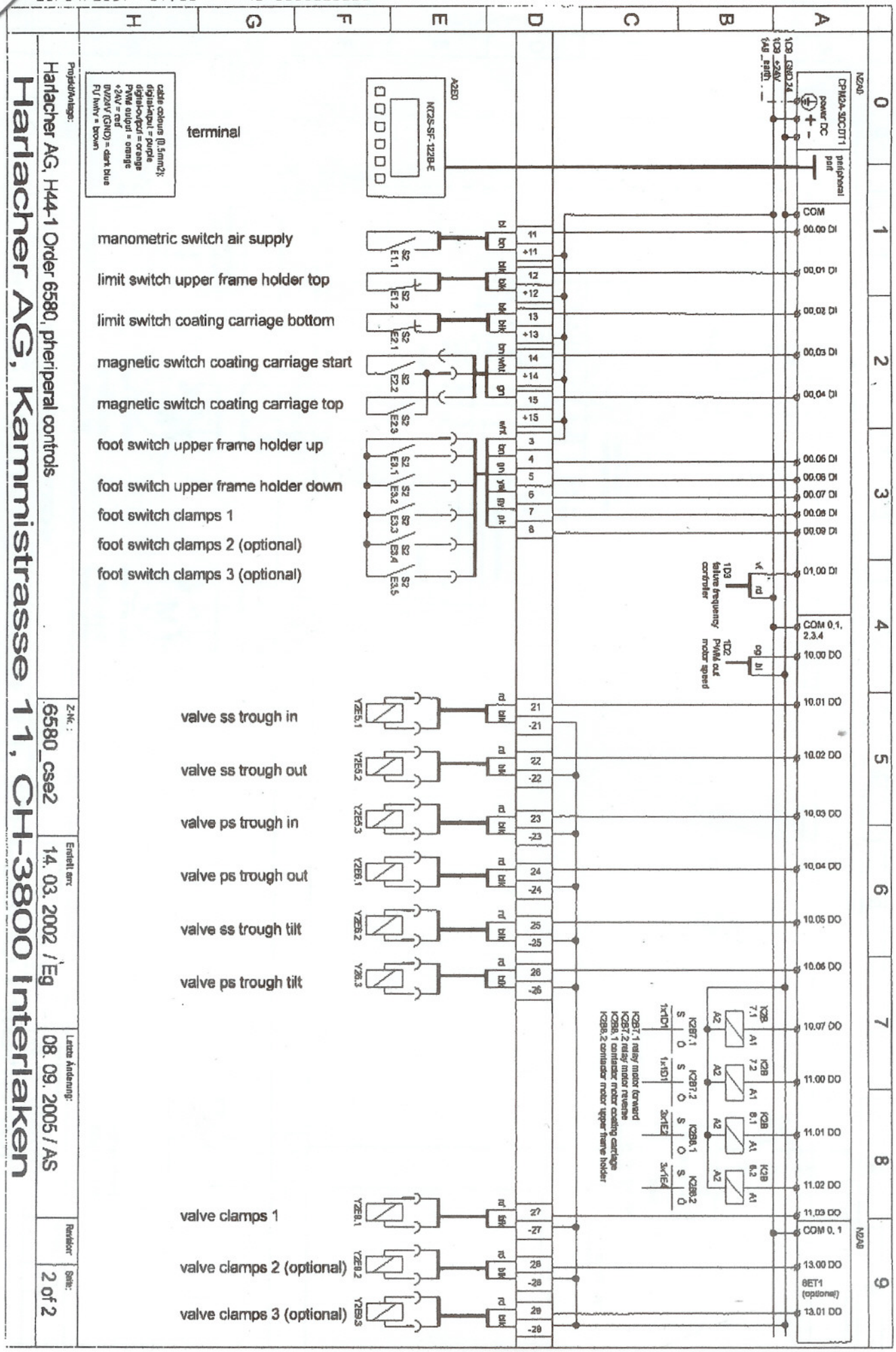


Harlacher AG, Kammistrasse 11, CH-3800 Interlaken

| | |
|---|---|
| Projektanlage: | Harlacher AG, H44-1 Order 6580_pheriperal controls |
| Z-Nr.: | 6580_cse2 |
| Erstellt am: | 14. 03. 2002 / Eg |
| Letzte Änderung: | 08. 09. 2005 / AS |
| Revision: | |
| Seite: | 2 of 2 |

H44-1

S. 01/02
25/04/2007 17:00 +41-0339521229

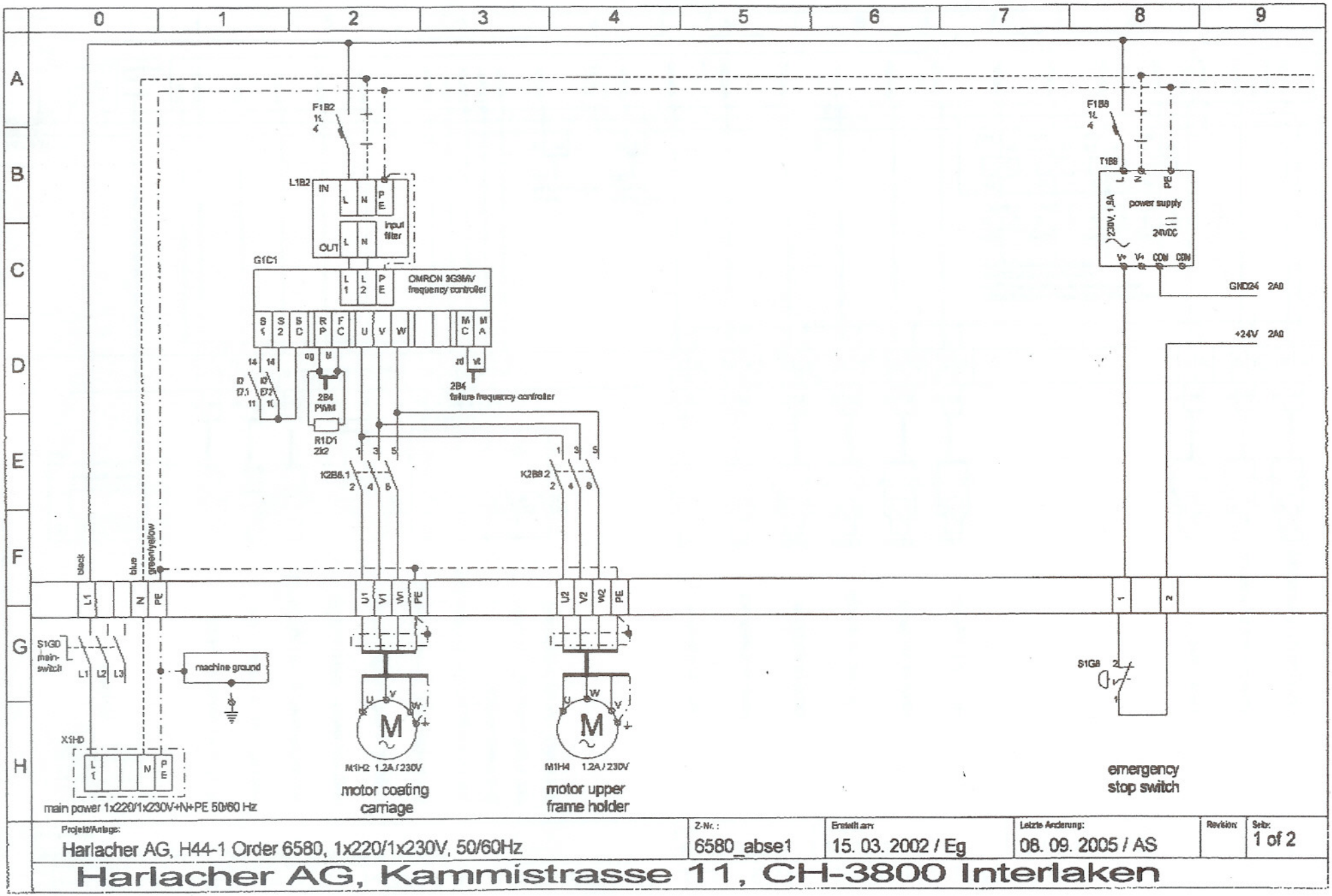


| Projekt/Anlage: | Z-Nr.: | Erstellt am: | Letzte Änderung: | Revision: | Seite: |
|---|---|---|---|---|---|
| Harlacher AG, H44-1 Order 6580, 1x220/1x230V, 50/60Hz | 6580_abse1 | 15. 03. 2002 / Eg | 08. 09. 2005 / AS | | 1 of 2 |

**Harlacher AG, Kammistrasse 11, CH-3800 Interlaken**